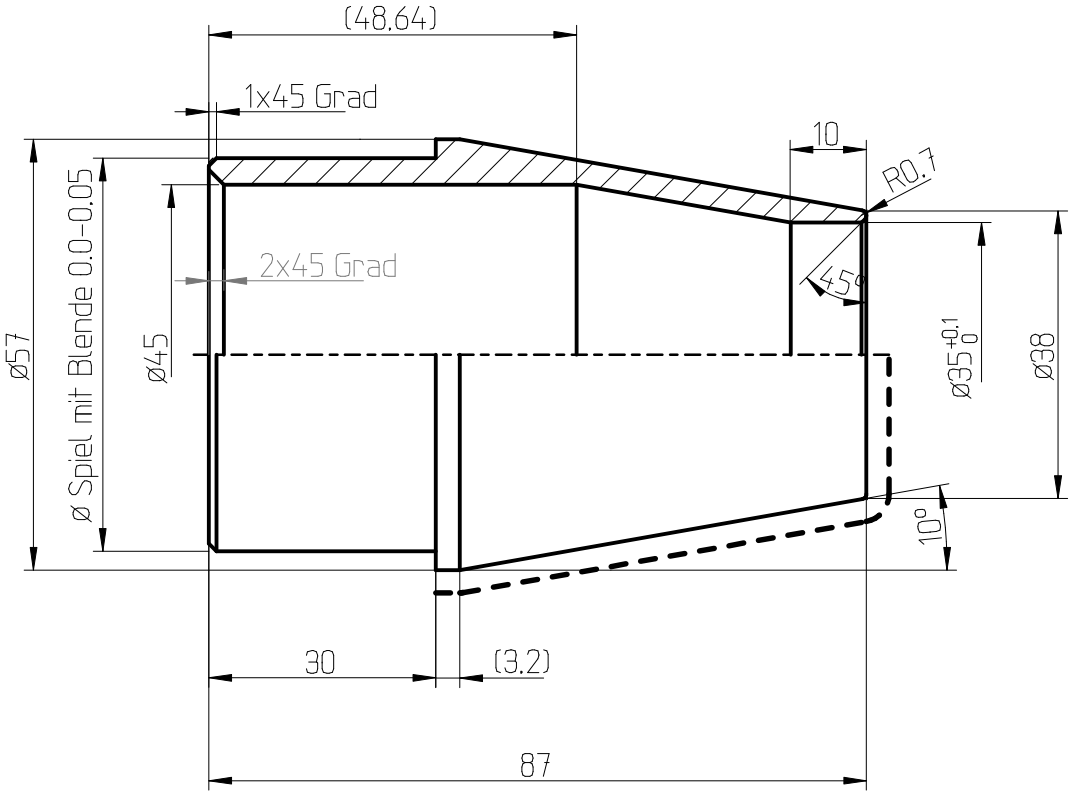

- - - - - - Dekorativ polliert

Rz 25 ( )

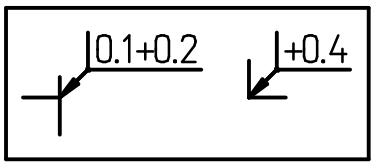

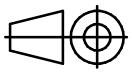

Oberfläche: dekorativ polliert					Maßstab 1:1	(Gewicht)
					Werkstoff: Al Mg 4.5 Mn (3.3547)	
				Datum	Name	Blende Konisch
				Bearb. 19.08.08	St.Gosch	
				Gepr.		
				Norm		
					SFN 00007	Blatt 1 Bl.
Zust.	Änderung	Datum	Name	Urspr.	Ers. für:	Ers. durch: